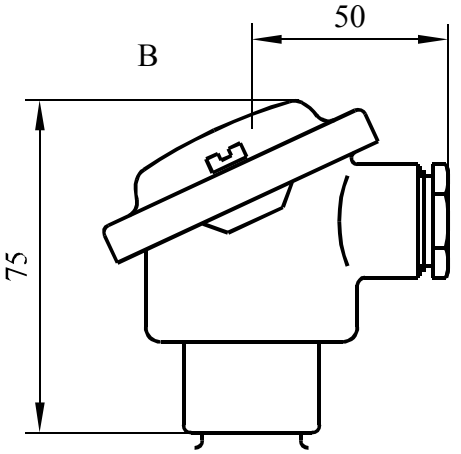
B
50
75

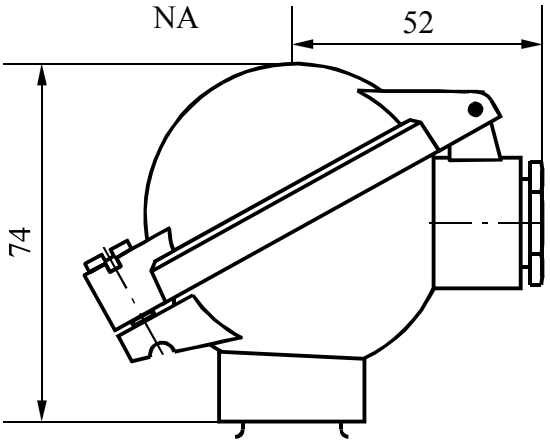
NA
52
74

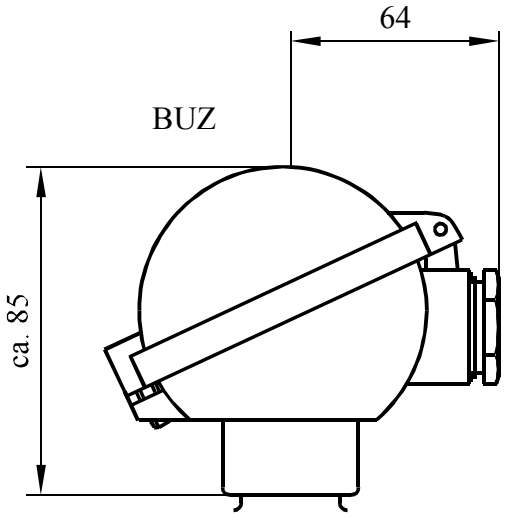
BUZ
64
ca. 85

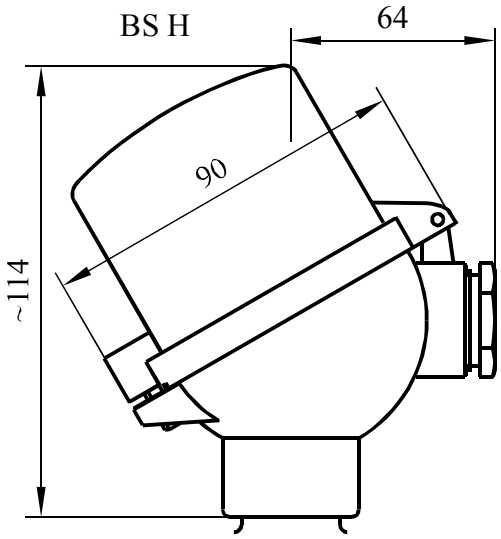
BS H
64
90
~114

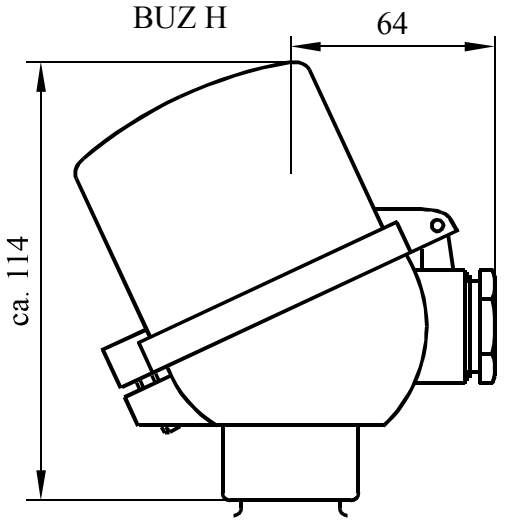
BUZ H
64
ca. 114

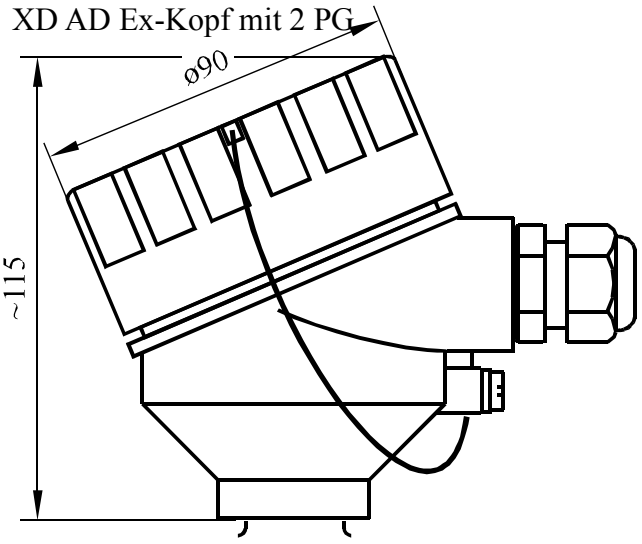
XD AD Ex-Kopf mit 2 PG
ø90
~115

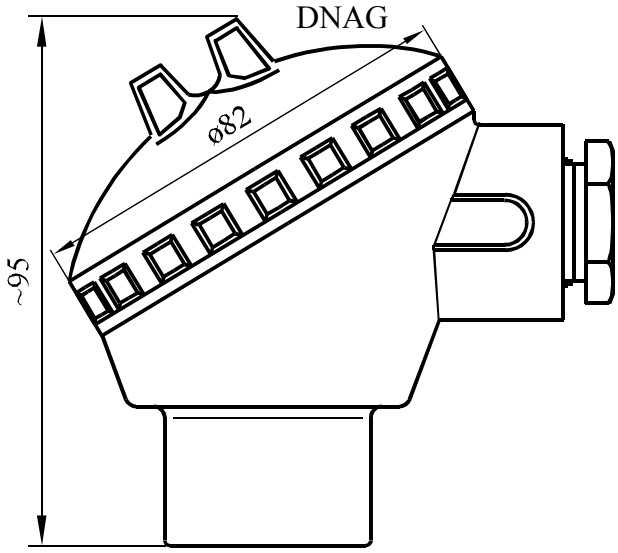
DNAG
ø82
~95

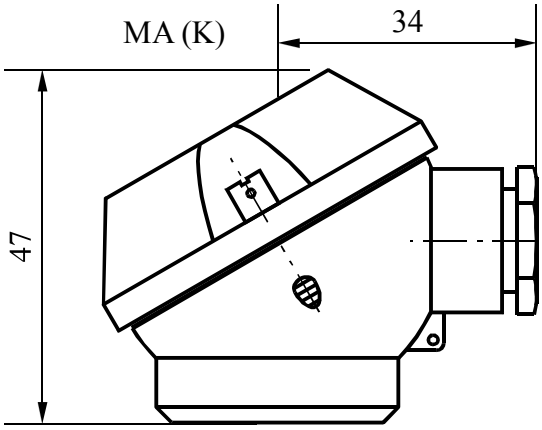
MA (K)
34
47